KAMAZ

МОЩЬ. ИНТЕЛЛЕКТ. КОМФОРТ

KAMAZ-6580-S5 (K4140)

- Комфортабельная кабина на 4-х точечной подвеске
- Новая мощная рама и усиленные ведущие мосты
- Увеличенная грузоподъемность (до 25, 4 тонн)
- Обогреваемая платформа из износостойкой стали

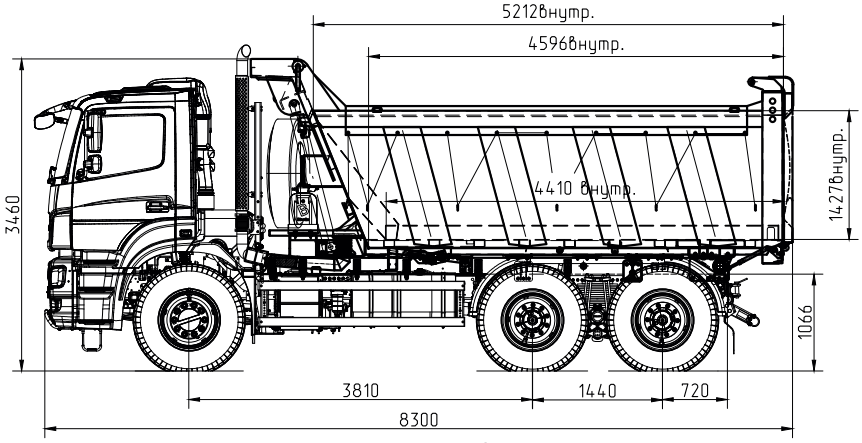

Размеры даны для автомобиля полной массы

KAMAZ-6580-S5 (6x4)

Технические характеристики

Весовые параметры и нагрузки:
Снаряженная масса автомобиля, кг 15550
- нагрузка на переднюю ось, кг 6200
- нагрузка на заднюю тележку, кг 9350
Грузоподъемность, кг 25450
Полная масса а/м, кг 41000
- нагрузка на переднюю ось, кг 9000
- нагрузка на заднюю тележку, кг 32000

Двигатель:
Модель .....Mercedes-Benz OM 457LA.V/3 (Евро-5)
Тип ..... дизельный с турбонаддувом, с промежуточным охлаждением наддувочного воздуха
Максимальная полезная мощность, кВт (л.с.) ..... 295 (401) при частоте вращения коленчатого вала, об/мин.....1900
Макс. полезный крутящий момент, Нм (кгсм) ..... 2000 (204) при частоте вращения коленчатого вала, об/мин.....1100
Расположение и число цилиндров ..... рядное, 6
Рабочий объем, л..... 11,97

Система питания:
Вместимость топливного бака, л 350
Вместимость бака с нейтрализующей жидкостью, л 70

Электрооборудование:
Напряжение, В 24
Аккумуляторы, В/Ачас 2x12/190

Сцепление:
Тип ..... однодисковое, диафрагменное мод. MFZ430
Привод ..... гидравлический с пневмоусилителем

Коробка передач:
Модель .....ZF 16S2225 TO
Тип ..... механическая, 16-тиступенчатая
Передаточные числа на передачах:

1	2	3	4	5	6	7	8	ЗХ
13,8	9,49	6,53	4,57	3,02	2,08	1,43	1,00	12,92
11,54	7,93	5,46	3,82	2,53	1,74	1,20	0,84	10,8

Главная передача:
Тип ..... двойная, с колесными редукторами
Передаточное отношение 5,262

Тормоза:
Привод ..... пневматический
Размеры: диаметр барабана, мм 420
Ширина тормозных накладок, мм 180

Колеса и шины:
Тип колес ..... дисковые
Тип шин ..... пневматические, камерные
Размер обода 8,5-24
Размер шин 12.00 R24

Кабина:
Тип ..... расположенная над двигателем
Исполнение ..... без спального места
Подвеска кабины ..... 4-х точечная пружинная

Самосвальная установка:
Модель БЦМ-290
Объем платформы, куб. м 16
Угол подъема платформы, град 50
Исполнение ..... обогрев выхлопными газами, полог с механизмом скручивания, дополнительная лестница
Материал платформы и толщина ..... днище - 8мм, сталь QUARD 450, борта - 5мм, сталь S420
Гидрооборудование ..... Binotto или HYVA

Характеристика а/м полной массой 41000 кг:
Максимальная скорость, не менее, км/ч 90
Угол преодолеваемого подъема, не менее, % ..... 30 (18°)
Внешний габаритный радиус поворота, м 11

Дополнительное оборудование:
- Предпусковой подогреватель
- Кондиционер
- Автономный отопитель кабины
- Электронный тахограф
- Аудиоподготовка

KAMAZ
8-800-555-00-99
www.kamaz.ru, callcentre@kamaz.org